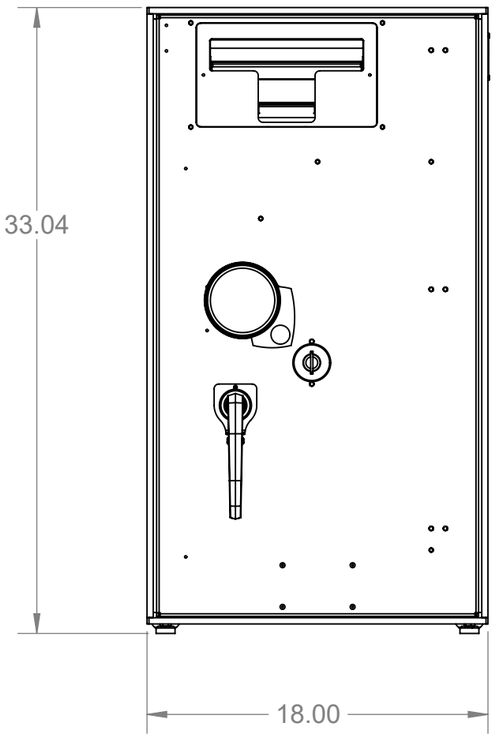
33.04
18.00

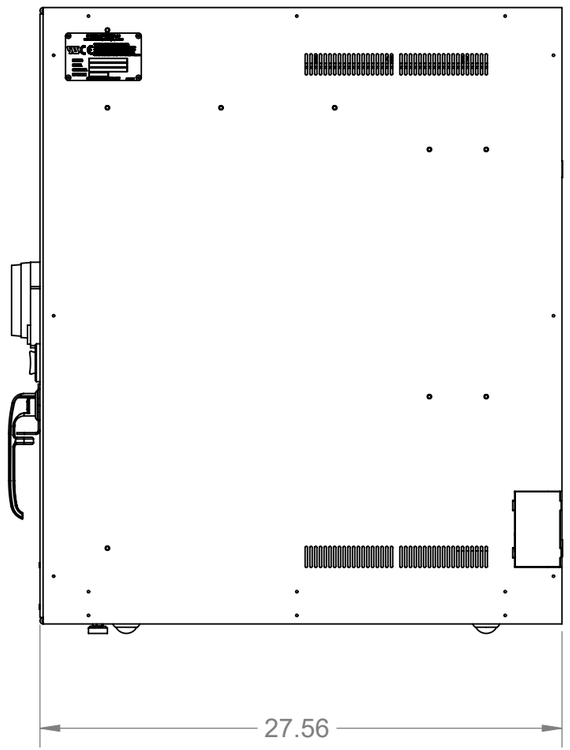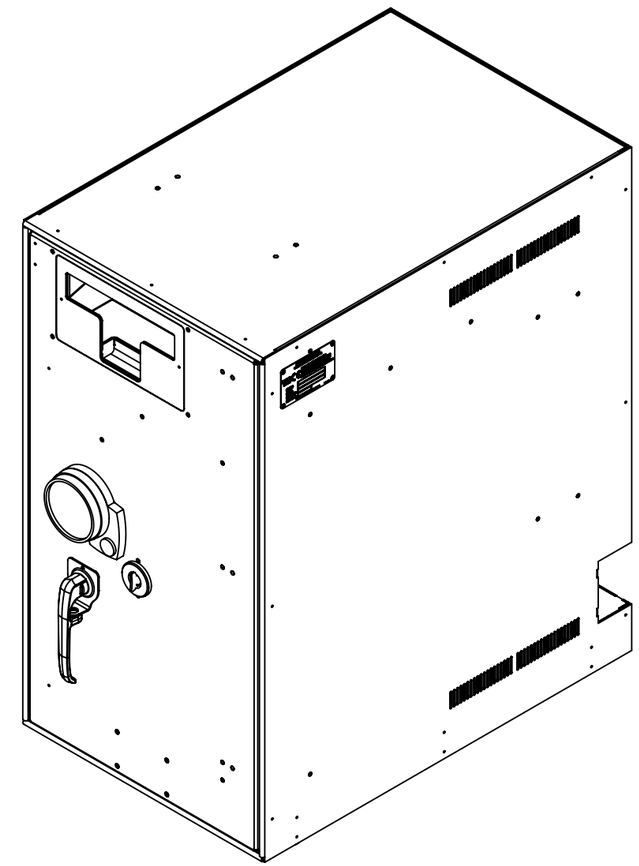
27.56